Dijkman Nederland Elektrotechniek bv
Importeur van elektrotechnische componenten

020ULAA

Signaallamp | frontelement | modulair | H: 30mm | oranje

New Elfin | Signaallampen Ø22



Deze signaallamp in modulaire uitvoering wordt ingebouwd in een frontopening van Ø22mm en geeft met een oranje lens de toestand van een machine of installatie op het bedienpaneel weer. In de modulaire opbouw wordt het frontelement gecombineerd met een losse lamphouder, zodat voeding en lampvoet per toepassing gekozen kunnen worden.

Technische specificaties

Parameter	Waarde
Geschikt voor aantal signaallampen	1
Kleur lens	Oranje
Bouwvorm lens	Rond
Gatdiameter	22,5 mm
Materiaal frontring	Kunststof
Type lens	Hoog
Beschermingsgraad (IP) frontzijde	IP66

Kenmerken & toepassingen

Kenmerk	Toelichting
Keurmerken	CE, UL, CSA
Normen	IEC-EN60947-1, IEC-EN60947-5-1, UL508, CSA C22-2 | UNI CEI EN 45545-2, CEI EN 61373
Bedrijfstemperatuur	-40° ÷ +70°C
Klimaatbestendigheid	+25°C-97%RH / +45°C-93%RH (IEC-EN60068-2-30)
Slagvastheid	IK03 (IEC-EN62262)
Schokbestendigheid	30g duur=18ms (EN-IEC 60068-2-27) | 50g duur=11ms (EN-IEC 60068-2-27)
Trillingsbestendigheid	5g f= 2...500Hz (EN-IEC 60068-2-6)
Materiaal lens	PC polycarbonaat
Materiaal borgring	PA polyamide
Paneeldikte	1÷6mm
Aanhaalmoment	1 ÷ 2,5Nm (8.8÷22.1 Lb-in)
Modulaire signaallamp	Aan te vullen met lamphouder met voeding
Beschermingsklasse	Klasse II (IEC-EN61140)
Garantie	18 maanden
Gewicht	13 g
Land van herkomst	Italië

Datasheet 020ULAA opgesteld door Dijkman Elektrotechniek BV op basis van New Elfin productinformatie. Specificaties kunnen wijzigen; raadpleeg altijd de actuele fabrikantsdocumentatie voor bindende gegevens. © 2026 Dijkman Elektrotechniek BV

Dijkman Nederland
Elektrotechniek bv
Importeur van elektrotechnische componenten

Maattekening en/of aansluitschema

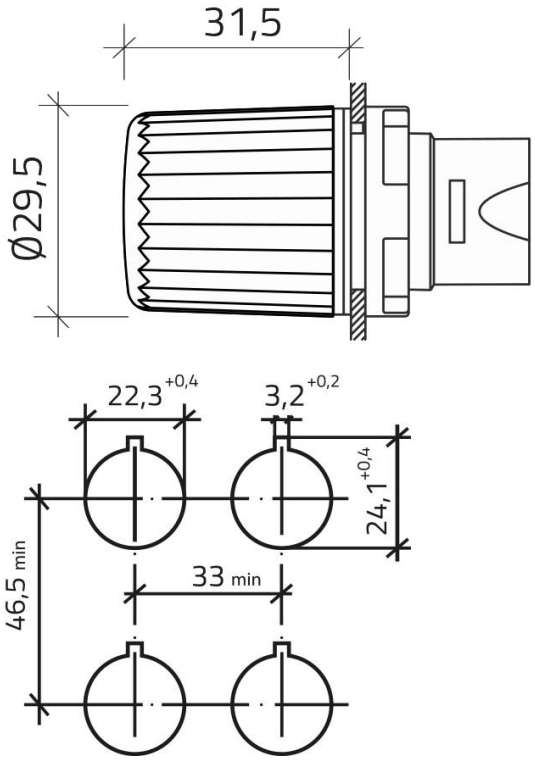

Datasheet 020ULAA opgesteld door Dijkman Elektrotechniek BV op basis van New Elfin productinformatie. Specificaties kunnen wijzigen; raadpleeg altijd de actuele fabrikantsdocumentatie voor bindende gegevens. © 2026 Dijkman Elektrotechniek BV