Dijkman Nederland Elektrotechniek bv
Importeur van elektrotechnische componenten

020STG
Tekstplaathouder | 13x27mm | geel

New Elfin | Tekstplaten Ø22

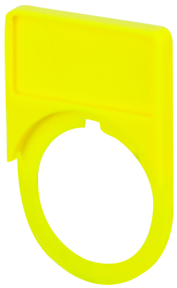

Technische specificaties

Parameter	Waarde
Breedte	45 mm
Hoogte	27 mm
Gatdiameter	22 mm
Breedte opening	27 mm
Hoogte opening	13 mm
Kleur	Geel
Vorm	Rond

Kenmerken & toepassingen

Kenmerk	Toelichting
Gewicht	2 g
Land van herkomst	Italië

Datasheet 020STG opgesteld door Dijkman Elektrotechniek BV op basis van New Elfin productinformatie. Specificaties kunnen wijzigen; raadpleeg altijd de actuele fabrikantsdocumentatie voor bindende gegevens. © 2026 Dijkman Elektrotechniek BV

Dijkman Nederland
Elektrotechniek bv
Importeur van elektrotechnische componenten

Maattekening en/of aansluitschema

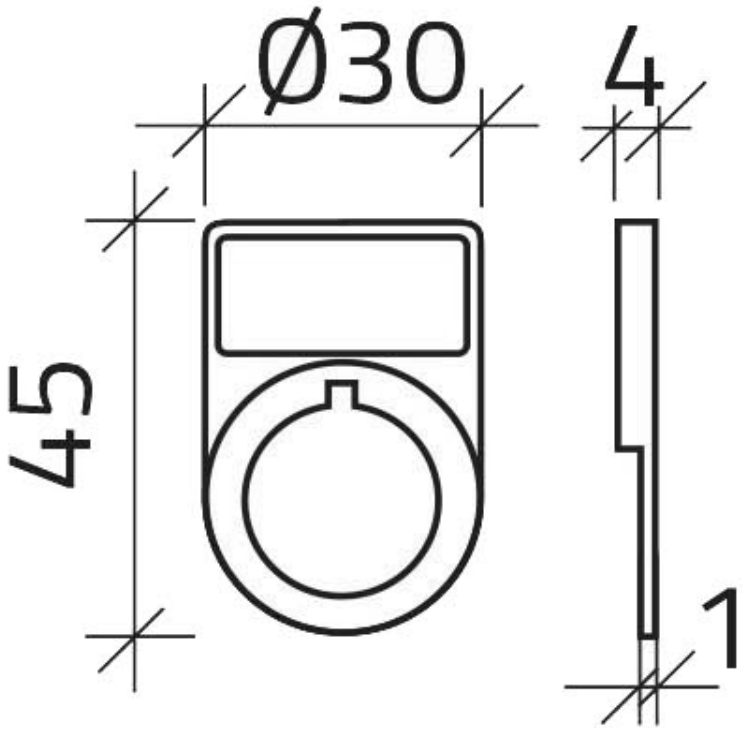

Datasheet 020STG opgesteld door Dijkman Elektrotechniek BV op basis van New Elfin productinformatie. Specificaties kunnen wijzigen; raadpleeg altijd de actuele fabrikantsdocumentatie voor bindende gegevens. © 2026 Dijkman Elektrotechniek BV