Dijkman Nederland Elektrotechniek bv
Importeur van elektrotechnische componenten

020ST27GR

Tekstplaathouder | 27x27mm | grijs

New Elfin | Tekstplaten Ø22



Technische specificaties

Parameter	Waarde
Breedte	32,2 mm
Hoogte	27 mm
Gatdiameter	22 mm
Breedte opening	27 mm
Hoogte opening	27 mm
Kleur	Grijs
Vorm	Rond

Kenmerken & toepassingen

Kenmerk	Toelichting
Gewicht	2,5 g
Land van herkomst	Italië

Datasheet 020ST27GR opgesteld door Dijkman Elektrotechniek BV op basis van New Elfin productinformatie. Specificaties kunnen wijzigen; raadpleeg altijd de actuele fabrikantsdocumentatie voor bindende gegevens. © 2026 Dijkman Elektrotechniek BV

Dijkman Nederland
Elektrotechniek bv
Importeur van elektrotechnische componenten

Maattekening en/of aansluitschema

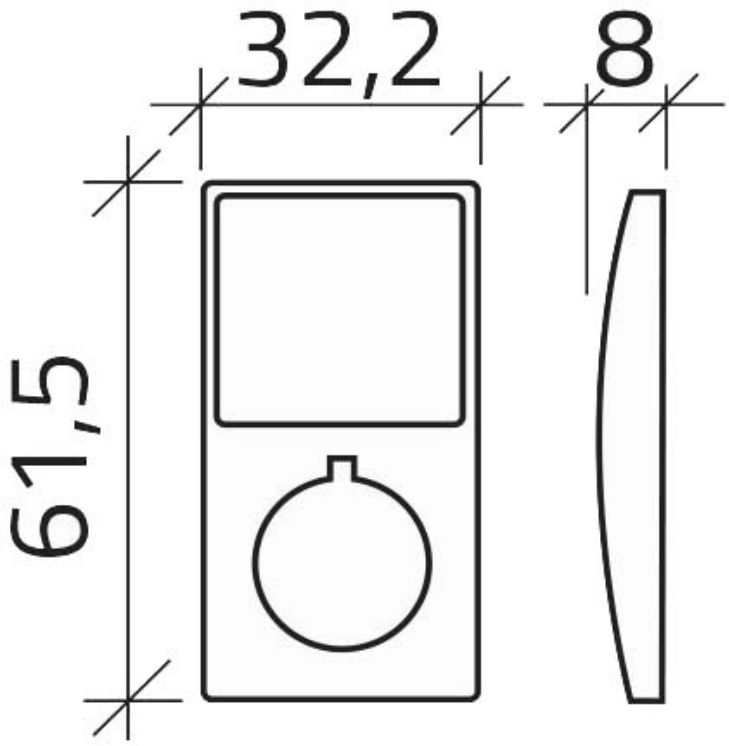

Datasheet 020ST27GR opgesteld door Dijkman Elektrotechniek BV op basis van New Elfin productinformatie. Specificaties kunnen wijzigen; raadpleeg altijd de actuele fabrikantsdocumentatie voor bindende gegevens. © 2026 Dijkman Elektrotechniek BV