Dijkman Nederland Elektrotechniek bv
Importeur van elektrotechnische componenten

## 020SMCG

# Keuzeschakelaar | knop | 2 standen | nok C | geel

New Elfin | Onverlichte knop-keuzeschakelaars Ø22



Deze keuzeschakelaar met draaiknop heeft 2 standen, wordt ingebouwd in een frontopening van Ø22mm en blijft in de gekozen stand staan, zodat de gekozen functie actief blijft tot er opnieuw wordt geschakeld. Twee standen lenen zich voor een aan/uit- of hand/automaat-keuze op een bedienpaneel of drukknopkast. Nok C legt het schakelschema vast: die bepaalt in welke stand welk contactblok sluit. Als frontelement wordt de schakelaar aangevuld met contactblokken aan de achterzijde, tot maximaal 8 stuks.

## Technische specificaties

| Parameter | Waarde |
|---|---|
| Aantal schakelstanden | 2 |
| Type bedieningselement | Draaiknop |
| Kleur bedieningselement | Geel |
| Bouwvorm lens | Rond |
| Gatdiameter | 22,5 mm |
| Vergrendelend (blijvend) | Ja |
| Materiaal frontring | Kunststof |
| Beschermingsgraad (IP) frontzijde | IP66 |

## Kenmerken & toepassingen

| Kenmerk | Toelichting |
|---|---|
| Keurmerken | CE, UL, CSA |
| Normen | IEC-EN60947-1, IEC-EN60947-5-1, UL508, CSA C22-2 \| UNI CEI EN 45545-2, CEI EN 61373 |
| Bedrijfstemperatuur | -40° ÷ +70°C |
| Klimaatbestendigheid | +25°C-97%RH / +45°C-93%RH (IEC-EN60068-2-30) |
| Slagvastheid | IK06 (IEC-EN62262) |
| Mechanische levensduur | 1.000.000 schakelingen |
| Schokbestendigheid | 30g duur=18ms (EN-IEC 60068-2-27) \| 50g duur=11ms (EN-IEC 60068-2-27) |
| Trillingsbestendigheid | 5g f= 2...500Hz (EN-IEC 60068-2-6) |
| Configuratie contactblokken | Max. 8 blokken (4+4) |
| Materiaal borgring | Zamak (zinklegering) |
| Paneeldikte | 1÷6mm |
| Aanhaalmoment | 2 ÷ 3Nm (17.7 ÷ 26.6 Lb-in) |
| Beschermingsklasse | Klasse II (IEC-EN61140) |
| Garantie | 18 maanden |
| Gewicht | 27,4 g |
| Land van herkomst | Italië |

*Datasheet 020SMCG opgesteld door Dijkman Elektrotechniek BV op basis van New Elfin productinformatie. Specificaties kunnen wijzigen; raadpleeg altijd de actuele fabrikantsdocumentatie voor bindende gegevens. © 2026 Dijkman Elektrotechniek BV*

Dijkman Nederland
Elektrotechniek bv
Importeur van elektrotechnische componenten

## Maattekening en/of aansluitschema

**CAM C**

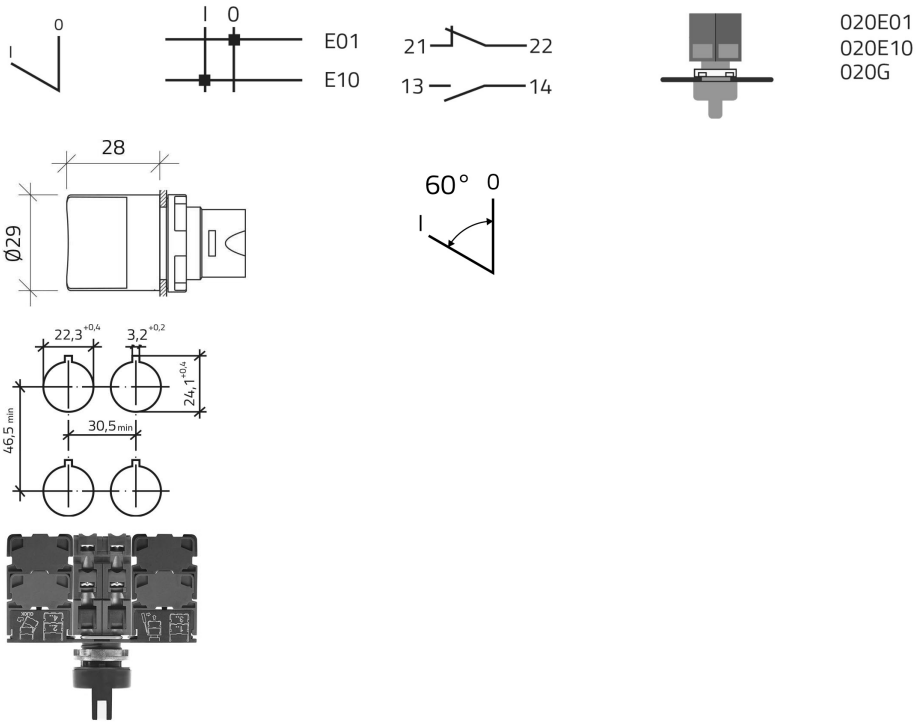


*Datasheet 020SMCG opgesteld door Dijkman Elektrotechniek BV op basis van New Elfin productinformatie. Specificaties kunnen wijzigen; raadpleeg altijd de actuele fabrikantsdocumentatie voor bindende gegevens. © 2026 Dijkman Elektrotechniek BV*