Dijkman Nederland Elektrotechniek bv
Importeur van elektrotechnische componenten

020SMCBL

Keuzeschakelaar | knop | 2 standen | nok C | blauw

New Elfin | Onverlichte knop-keuzeschakelaars Ø22



Deze keuzeschakelaar met draaiknop heeft 2 standen, wordt ingebouwd in een frontopening van Ø22mm en blijft in de gekozen stand staan, zodat de gekozen functie actief blijft tot er opnieuw wordt geschakeld. Twee standen lenen zich voor een aan/uit- of hand/automaat-keuze op een bedienpaneel of drukknopkast. Nok C legt het schakelschema vast: die bepaalt in welke stand welk contactblok sluit. Als frontelement wordt de schakelaar aangevuld met contactblokken aan de achterzijde, tot maximaal 8 stuks.

Technische specificaties

Parameter	Waarde
Aantal schakelstanden	2
Type bedieningselement	Draaiknop
Kleur bedieningselement	Blauw
Bouwvorm lens	Rond
Gatdiameter	22,5 mm
Vergrendelend (blijvend)	Ja
Materiaal frontring	Kunststof
Beschermingsgraad (IP) frontzijde	IP66

Kenmerken & toepassingen

Kenmerk	Toelichting
Keurmerken	CE, UL, CSA
Normen	IEC-EN60947-1, IEC-EN60947-5-1, UL508, CSA C22-2 | UNI CEI EN 45545-2, CEI EN 61373
Bedrijfstemperatuur	-40° ÷ +70°C
Klimaatbestendigheid	+25°C-97%RH / +45°C-93%RH (IEC-EN60068-2-30)
Slagvastheid	IK06 (IEC-EN62262)
Mechanische levensduur	1.000.000 schakelingen
Schokbestendigheid	30g duur=18ms (EN-IEC 60068-2-27) | 50g duur=11ms (EN-IEC 60068-2-27)
Trillingsbestendigheid	5g f= 2...500Hz (EN-IEC 60068-2-6)
Configuratie contactblokken	Max. 8 blokken (4+4)
Materiaal borgring	Zamak (zinklegering)
Paneeldikte	1÷6mm
Aanhaalmoment	2 ÷ 3Nm (17.7 ÷ 26.6 Lb-in)
Beschermingsklasse	Klasse II (IEC-EN61140)
Garantie	18 maanden
Gewicht	27,4 g
Land van herkomst	Italië

Datasheet 020SMCBL opgesteld door Dijkman Elektrotechniek BV op basis van New Elfin productinformatie. Specificaties kunnen wijzigen; raadpleeg altijd de actuele fabrikantsdocumentatie voor bindende gegevens. © 2026 Dijkman Elektrotechniek BV

Dijkman Nederland
Elektrotechniek bv
Importeur van elektrotechnische componenten

Maattekening en/of aansluitschema

CAM C

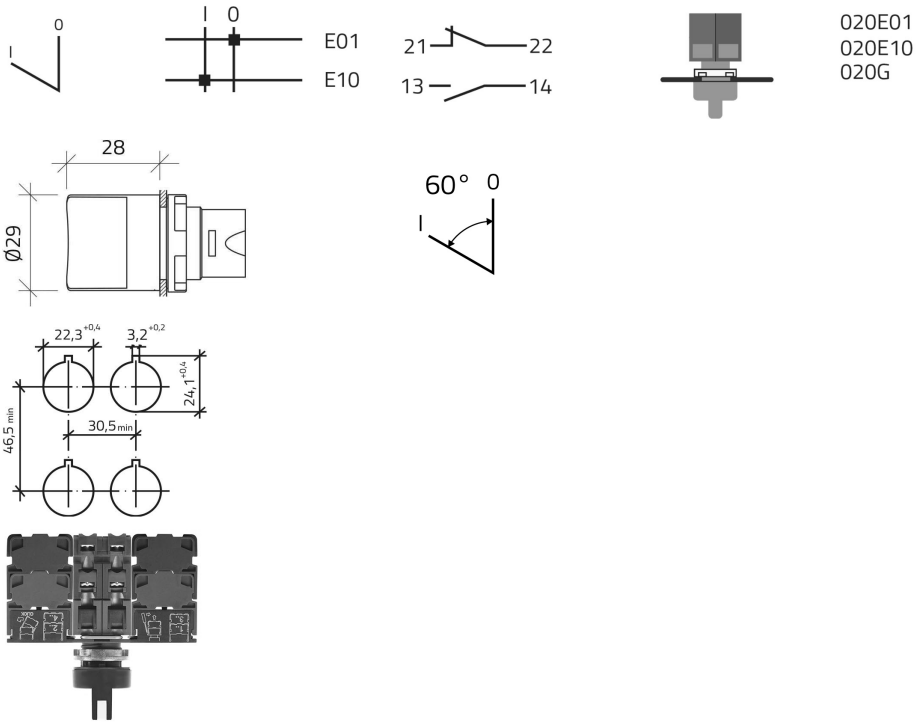

Datasheet 020SMCBL opgesteld door Dijkman Elektrotechniek BV op basis van New Elfin productinformatie. Specificaties kunnen wijzigen; raadpleeg altijd de actuele fabrikantsdocumentatie voor bindende gegevens. © 2026 Dijkman Elektrotechniek BV