Dijkman Nederland Elektrotechniek bv
Importeur van elektrotechnische componenten

020SMBVD

Keuzeschakelaar | knop | 2 standen | nok B | terugverend van rechts | groen

New Elfin | Onverlichte knop-keuzeschakelaars Ø22



Deze keuzeschakelaar met draaiknop heeft 2 standen, wordt ingebouwd in een frontopening van Ø22mm en is terugverend van rechts, zodat hij na loslaten vanzelf terugkeert en als impulscommando werkt. Twee standen lenen zich voor een aan/uit- of hand/automaat-keuze op een bedienpaneel of drukknopkast. Nok B legt het schakelschema vast: die bepaalt in welke stand welk contactblok sluit. Als frontelement wordt de schakelaar aangevuld met contactblokken aan de achterzijde, tot maximaal 8 stuks.

Technische specificaties

Parameter	Waarde
Aantal schakelstanden	2
Type bedieningselement	Draaiknop
Kleur bedieningselement	Groen
Bouwvorm lens	Rond
Gatdiameter	22,5 mm
Terugverend	Ja
Materiaal frontring	Kunststof
Beschermingsgraad (IP) frontzijde	IP66

Kenmerken & toepassingen

Kenmerk	Toelichting
Keurmerken	CE, UL, CSA
Normen	IEC-EN60947-1, IEC-EN60947-5-1, UL508, CSA C22-2 | UNI CEI EN 45545-2, CEI EN 61373
Bedrijfstemperatuur	-40° ÷ +70°C
Klimaatbestendigheid	+25°C-97%RH / +45°C-93%RH (IEC-EN60068-2-30)
Slagvastheid	IK06 (IEC-EN62262)
Mechanische levensduur	1.000.000 schakelingen
Schokbestendigheid	30g duur=18ms (EN-IEC 60068-2-27) | 50g duur=11ms (EN-IEC 60068-2-27)
Trillingsbestendigheid	5g f= 2...500Hz (EN-IEC 60068-2-6)
Configuratie contactblokken	Max. 8 blokken (4+4)
Materiaal borgring	Zamak (zinklegering)
Paneeldikte	1÷6mm
Aanhaalmoment	2 ÷ 3Nm (17.7 ÷ 26.6 Lb-in)
Beschermingsklasse	Klasse II (IEC-EN61140)
Garantie	18 maanden
Gewicht	27,4 g
Land van herkomst	Italië

Datasheet 020SMBVD opgesteld door Dijkman Elektrotechniek BV op basis van New Elfin productinformatie. Specificaties kunnen wijzigen; raadpleeg altijd de actuele fabrikantsdocumentatie voor bindende gegevens. © 2026 Dijkman Elektrotechniek BV

Dijkman Nederland
Elektrotechniek bv
Importeur van elektrotechnische componenten

Maattekening en/of aansluitschema

CAM B

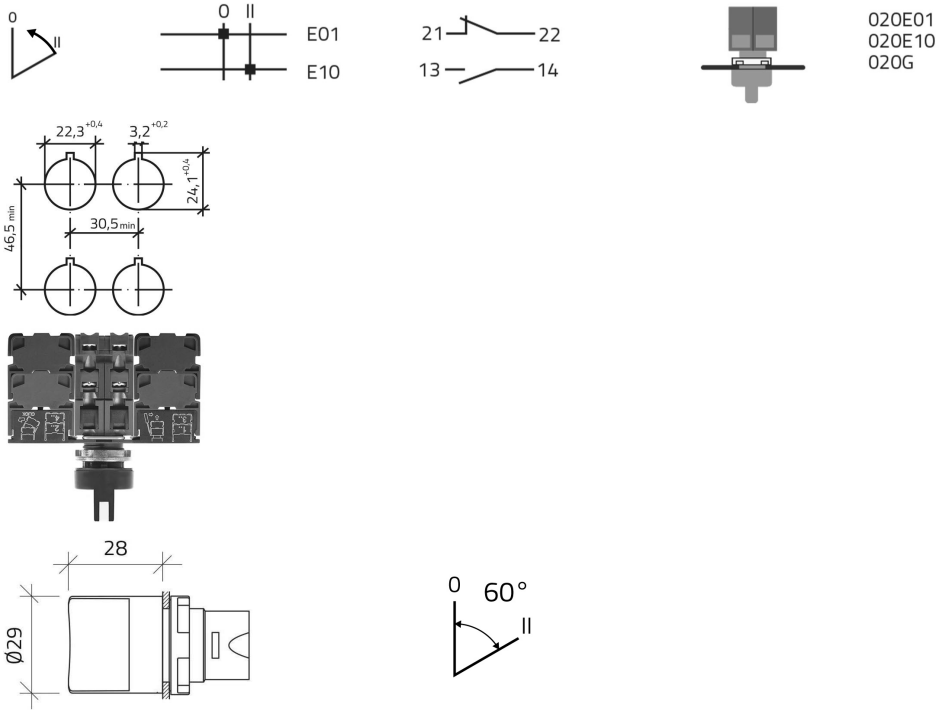

Datasheet 020SMBVD opgesteld door Dijkman Elektrotechniek BV op basis van New Elfin productinformatie. Specificaties kunnen wijzigen; raadpleeg altijd de actuele fabrikantsdocumentatie voor bindende gegevens. © 2026 Dijkman Elektrotechniek BV