Dijkman Nederland Elektrotechniek bv
Importeur van elektrotechnische componenten

020SMBRD

# Keuzeschakelaar | knop | 2 standen | nok B | terugverend van rechts | rood

New Elfin | Onverlichte knop-keuzeschakelaars Ø22



Deze keuzeschakelaar met draaiknop heeft 2 standen, wordt ingebouwd in een frontopening van Ø22mm en is terugverend van rechts, zodat hij na loslaten vanzelf terugkeert en als impulscommando werkt. Twee standen lenen zich voor een aan/uit- of hand/automaat-keuze op een bedienpaneel of drukknopkast. Nok B legt het schakelschema vast: die bepaalt in welke stand welk contactblok sluit. Als frontelement wordt de schakelaar aangevuld met contactblokken aan de achterzijde, tot maximaal 8 stuks.

## Technische specificaties

| Parameter | Waarde |
|---|---|
| Aantal schakelstanden | 2 |
| Type bedieningselement | Draaiknop |
| Kleur bedieningselement | Rood |
| Bouwvorm lens | Rond |
| Gatdiameter | 22,5 mm |
| Terugverend | Ja |
| Materiaal frontring | Kunststof |
| Beschermingsgraad (IP) frontzijde | IP66 |

## Kenmerken & toepassingen

| Kenmerk | Toelichting |
|---|---|
| Keurmerken | CE, UL, CSA |
| Normen | IEC-EN60947-1, IEC-EN60947-5-1, UL508, CSA C22-2 \| UNI CEI EN 45545-2, CEI EN 61373 |
| Bedrijfstemperatuur | -40° ÷ +70°C |
| Klimaatbestendigheid | +25°C-97%RH / +45°C-93%RH (IEC-EN60068-2-30) |
| Slagvastheid | IK06 (IEC-EN62262) |
| Mechanische levensduur | 1.000.000 schakelingen |
| Schokbestendigheid | 30g duur=18ms (EN-IEC 60068-2-27) \| 50g duur=11ms (EN-IEC 60068-2-27) |
| Trillingsbestendigheid | 5g f= 2...500Hz (EN-IEC 60068-2-6) |
| Configuratie contactblokken | Max. 8 blokken (4+4) |
| Materiaal borgring | Zamak (zinklegering) |
| Paneeldikte | 1÷6mm |
| Aanhaalmoment | 2 ÷ 3Nm (17.7 ÷ 26.6 Lb-in) |
| Beschermingsklasse | Klasse II (IEC-EN61140) |
| Garantie | 18 maanden |
| Gewicht | 27,4 g |
| Land van herkomst | Italië |

*Datasheet 020SMBRD opgesteld door Dijkman Elektrotechniek BV op basis van New Elfin productinformatie. Specificaties kunnen wijzigen; raadpleeg altijd de actuele fabrikantsdocumentatie voor bindende gegevens. © 2026 Dijkman Elektrotechniek BV*

Dijkman Nederland
Elektrotechniek bv
Importeur van elektrotechnische componenten

## Maattekening en/of aansluitschema

**CAM B**

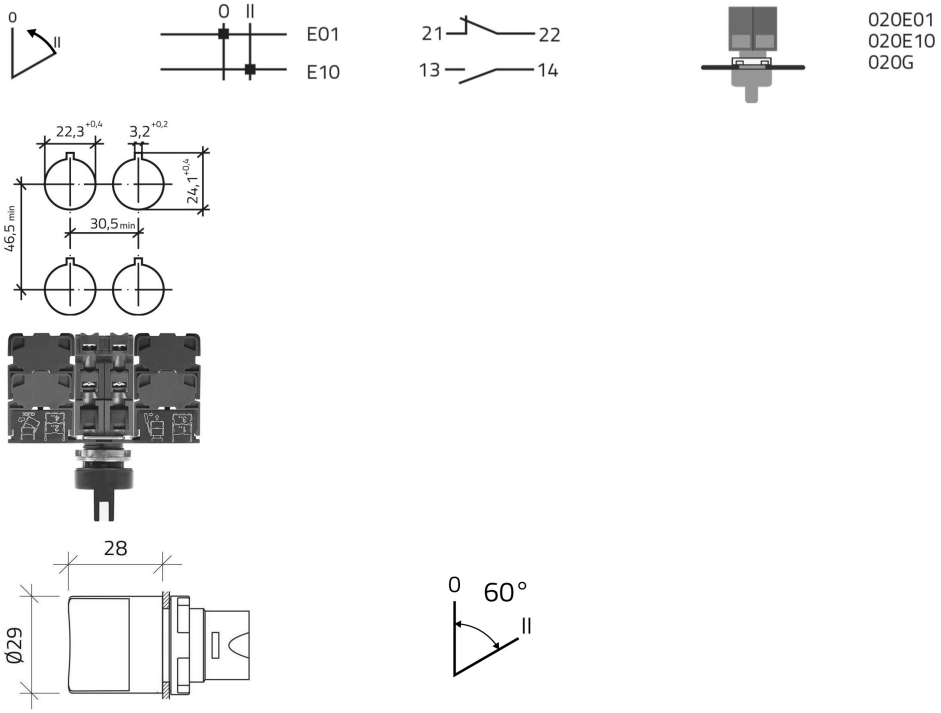


*Datasheet 020SMBRD opgesteld door Dijkman Elektrotechniek BV op basis van New Elfin productinformatie. Specificaties kunnen wijzigen; raadpleeg altijd de actuele fabrikantsdocumentatie voor bindende gegevens. © 2026 Dijkman Elektrotechniek BV*