Dijkman Nederland Elektrotechniek bv
Importeur van elektrotechnische componenten

020PTFASRV

Drukknop | paddenstoel | Ø42mm | noodstop | vergrendelend | draai-ontgrendeling | rood

New Elfin | Onverlichte noodstopdrukknoppen Ø22



Deze noodstopdrukknop heeft een paddenstoelkop van Ø42mm die vergrendelt zodra hij wordt ingedrukt, zodat de machine stil blijft staan tot de knop bewust is ontgrendeld. Ontgrendelen gebeurt door de knop te draaien. Als frontelement wordt de knop aangevuld met contactblokken, tot maximaal 4 stuks.

Technische specificaties

Parameter	Waarde
Kleur knop	Rood
Bouwvorm lens	Rond
Diameter kap	42 mm
Gatdiameter	22,5 mm
Beschermingsgraad (IP)	IP66
Vergrendelend (blijvend)	Ja
Materiaal frontring	Kunststof
Geschikt voor noodstop	Ja
Ontgrendeling	Draai-ontgrendeling

Kenmerken & toepassingen

Kenmerk	Toelichting
Keurmerken	CE, UL, CSA
Normen	IEC-EN60947-1, IEC-EN60947-5-1, UL508, CSA C22-2 | UNI EN ISO 13850,UNI EN ISO 12100,IEC-EN60947-5-5 | UNI CEI EN 45545-2, CEI EN 61373
Bedrijfstemperatuur	-40° ÷ +70°C
Klimaatbestendigheid	+25°C-97%RH / +45°C-93%RH (IEC-EN60068-2-30)
Slagvastheid	IK03 (IEC-EN62262)
Mechanische levensduur	500.000 schakelingen
Schokbestendigheid	30g duur=18ms (EN-IEC 60068-2-27) | 50g duur=11ms (EN-IEC 60068-2-27)
Trillingsbestendigheid	5g f= 2...500Hz (EN-IEC 60068-2-6)
Configuratie contactblokken	Max. 4 blokken (2+2)
Materiaal borgring	Zamak (zinklegering)
Paneeldikte	1÷6mm
Aanhaalmoment	2 ÷ 3Nm (17.7 ÷ 26.6 Lb-in)
Beschermingsklasse	Klasse II (IEC-EN61140)
Garantie	18 maanden
Gewicht	55 g
Land van herkomst	Italië

Datasheet 020PTFASRV opgesteld door Dijkman Elektrotechniek BV op basis van New Elfin productinformatie. Specificaties kunnen wijzigen; raadpleeg altijd de actuele fabrikantsdocumentatie voor bindende gegevens. © 2026 Dijkman Elektrotechniek BV

Dijkman Nederland
Elektrotechniek bv
Importeur van elektrotechnische componenten

Maattekening en/of aansluitschema

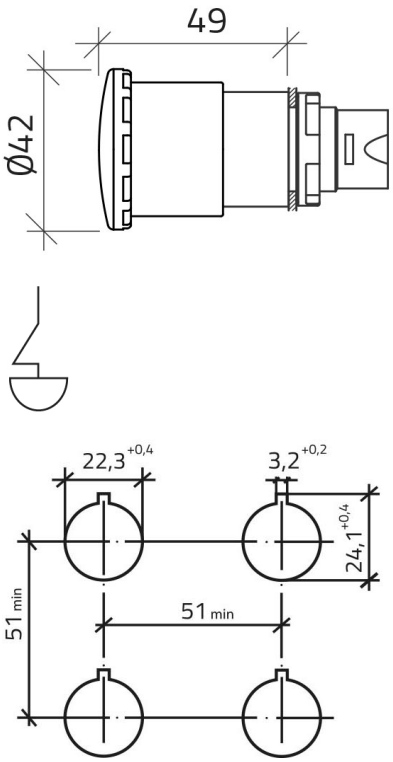

Datasheet 020PTFASRV opgesteld door Dijkman Elektrotechniek BV op basis van New Elfin productinformatie. Specificaties kunnen wijzigen; raadpleeg altijd de actuele fabrikantsdocumentatie voor bindende gegevens. © 2026 Dijkman Elektrotechniek BV