Dijkman Nederland Elektrotechniek bv
Importeur van elektrotechnische componenten

020PLSCGA

Drukknop | uitstekend | verlicht | rubberen kap | oranje

New Elfin | Verlichte drukknoppen Ø22



Deze uitstekende verlichte drukknop wordt ingebouwd in een frontopening van Ø22mm. De uitstekende knop is goed voelbaar en ook met handschoenen eenvoudig te bedienen. Een rubberen kap dekt de knop af tegen stof en vocht. Met verlichting geeft de knop tegelijk de status van de geschakelde functie weer. Als frontelement wordt de knop aangevuld met contactblokken, tot maximaal 8 stuks en eventueel een lamphouder.

Technische specificaties

Parameter	Waarde
Kleur knop	Oranje
Aantal bedieningsstanden	1
Bouwvorm lens	Rond
Gatdiameter	22,5 mm
Type knop	Hoog
Geschikt voor verlichting	Ja
Met beschermkap	Ja
Terugverend	Ja
Materiaal frontring	Kunststof
Kleur frontring	Grijs
Beschermingsgraad (IP) frontzijde	IP67

Datasheet 020PLSCGA opgesteld door Dijkman Elektrotechniek BV op basis van New Elfin productinformatie. Specificaties kunnen wijzigen; raadpleeg altijd de actuele fabrikantsdocumentatie voor bindende gegevens. © 2026 Dijkman Elektrotechniek BV

Dijkman Nederland Elektrotechniek bv
Importeur van elektrotechnische componenten

Kenmerken & toepassingen

Kenmerk	Toelichting
Keurmerken	CE, UL, CSA
Normen	IEC-EN60947-1, IEC-EN60947-5-1, UL508, CSA C22-2
Bedrijfstemperatuur	-40° ÷ +70°C
Klimaatbestendigheid	+25°C-97%RH / +45°C-93%RH (IEC-EN60068-2-30)
Slagvastheid	IK04 (IEC-EN62262)
Mechanische levensduur	3.000.000 schakelingen
Schokbestendigheid	30g duur=18ms (EN-IEC 60068-2-27) | 50g duur=11ms (EN-IEC 60068-2-27)
Trillingsbestendigheid	5g f= 2...500Hz (EN-IEC 60068-2-6)
Configuratie contactblokken	Max. 8 blokken (4+4)
Materiaal kap/balg	Siliconenrubber
Materiaal knop/paddenstoel (verlichte uitvoering)	PC polycarbonaat
Materiaal borgring	Zamak (zinklegering)
Paneeldikte	1÷6mm
Aanhaalmoment	2 ÷ 3Nm (17.7 ÷ 26.6 Lb-in)
Beschermingsklasse	Klasse II (IEC-EN61140)
Verlichte uitvoering	Gebruik BA9s-lampen van max. 24mm hoog
Garantie	18 maanden
Gewicht	24 g
Land van herkomst	Italië

Maattekening en/of aansluitschema

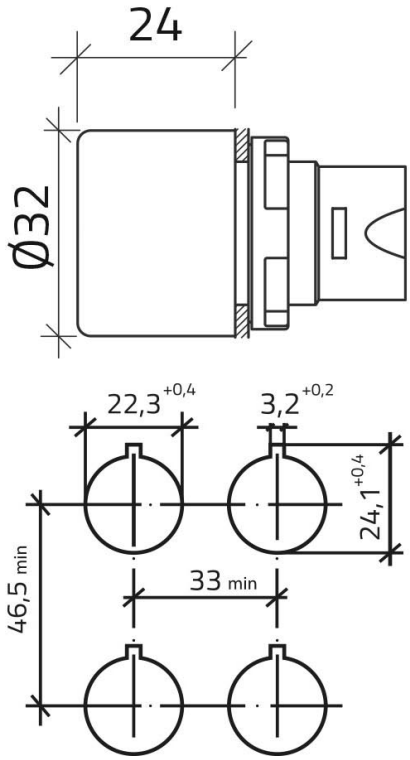

Datasheet 020PLSCGA opgesteld door Dijkman Elektrotechniek BV op basis van New Elfin productinformatie. Specificaties kunnen wijzigen; raadpleeg altijd de actuele fabrikantsdocumentatie voor bindende gegevens. © 2026 Dijkman Elektrotechniek BV