Dijkman Nederland Elektrotechniek bv
Importeur van elektrotechnische componenten

## 020PLPB

# Drukknop | met volledige kraag | verlicht | wit

New Elfin | Verlichte drukknoppen Ø22



Deze verlichte drukknop met volledige kraag wordt ingebouwd in een frontopening van Ø22mm; wit en zwart zijn gangbaar voor algemene functies zonder vaste betekenis. De kraag rond de knop voorkomt dat hij per ongeluk wordt ingedrukt, bijvoorbeeld door aanstoten. Met verlichting geeft de knop tegelijk de status van de geschakelde functie weer. Als frontelement wordt de knop aangevuld met contactblokken, tot maximaal 8 stuks en eventueel een lamphouder.

## Technische specificaties

| Parameter | Waarde |
|---|---|
| Kleur knop | Wit |
| Aantal bedieningsstanden | 1 |
| Bouwvorm lens | Rond |
| Gatdiameter | 22,5 mm |
| Type knop | Vlak |
| Geschikt voor verlichting | Ja |
| Terugverend | Ja |
| Materiaal frontring | Kunststof |
| Kleur frontring | Grijs |
| Beschermingsgraad (IP) frontzijde | IP66 |

*Datasheet 020PLPB opgesteld door Dijkman Elektrotechniek BV op basis van New Elfin productinformatie. Specificaties kunnen wijzigen; raadpleeg altijd de actuele fabrikantsdocumentatie voor bindende gegevens. © 2026 Dijkman Elektrotechniek BV*

Dijkman Nederland Elektrotechniek bv
Importeur van elektrotechnische componenten

## Kenmerken & toepassingen

| Kenmerk | Toelichting |
|---|---|
| Keurmerken | CE, UL, CSA |
| Normen | IEC-EN60947-1, IEC-EN60947-5-1, UL508, CSA C22-2 \| UNI CEI EN 45545-2, CEI EN 61373 |
| Bedrijfstemperatuur | -40° ÷ +70°C |
| Klimaatbestendigheid | +25°C-97%RH / +45°C-93%RH (IEC-EN60068-2-30) |
| Slagvastheid | IK03 (IEC-EN62262) |
| Mechanische levensduur | 3.000.000 schakelingen |
| Schokbestendigheid | 30g duur=18ms (EN-IEC 60068-2-27) \| 50g duur=11ms (EN-IEC 60068-2-27) |
| Trillingsbestendigheid | 5g f= 2...500Hz (EN-IEC 60068-2-6) |
| Configuratie contactblokken | Max. 8 blokken (4+4) |
| Materiaal knop/paddenstoel (verlichte uitvoering) | PC polycarbonaat |
| Materiaal borgring | Zamak (zinklegering) |
| Paneeldikte | 1÷6mm |
| Aanhaalmoment | 2 ÷ 3Nm (17.7 ÷ 26.6 Lb-in) |
| Beschermingsklasse | Klasse II (IEC-EN61140) |
| Verlichte uitvoering | Gebruik BA9s-lampen van max. 24mm hoog |
| Garantie | 18 maanden |
| Gewicht | 23 g |
| Land van herkomst | Italië |

## Maattekening en/of aansluitschema

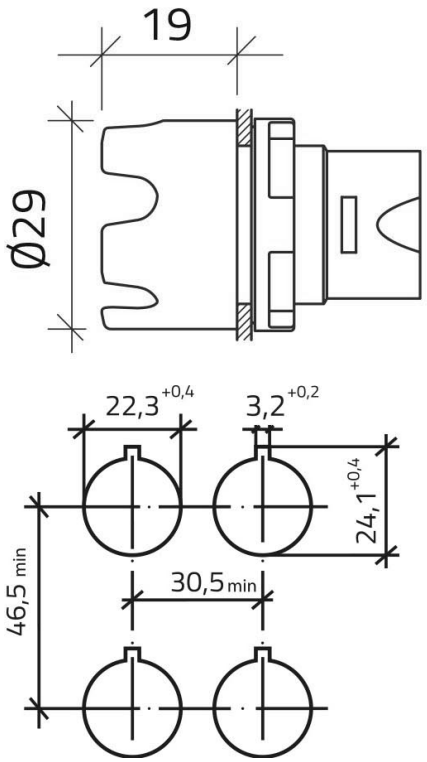


*Datasheet 020PLPB opgesteld door Dijkman Elektrotechniek BV op basis van New Elfin productinformatie. Specificaties kunnen wijzigen; raadpleeg altijd de actuele fabrikantsdocumentatie voor bindende gegevens. © 2026 Dijkman Elektrotechniek BV*