Dijkman Nederland Elektrotechniek bv
Importeur van elektrotechnische componenten

020PFSGR

Drukknop | paddenstoel | Ø38mm | rubberen balg | rood

New Elfin | Onverlichte paddenstoeldrukknoppen Ø22



Deze paddenstoeldrukknop van Ø38mm heeft een grote, goed voelbare kop, zodat hij snel en zonder te zoeken bediend kan worden. Een balg schermt het mechanisme af tegen vuil en vocht. Als frontelement wordt de knop aangevuld met contactblokken, tot maximaal 8 stuks.

Technische specificaties

Parameter	Waarde
Kleur knop	Rood
Bouwvorm lens	Rond
Diameter kap	38 mm
Gatdiameter	22,5 mm
Beschermingsgraad (IP)	IP67
Terugverend	Ja
Materiaal frontring	Kunststof
Ontgrendeling	Geen

Datasheet 020PFSGR opgesteld door Dijkman Elektrotechniek BV op basis van New Elfin productinformatie. Specificaties kunnen wijzigen; raadpleeg altijd de actuele fabrikantsdocumentatie voor bindende gegevens. © 2026 Dijkman Elektrotechniek BV

Dijkman Nederland Elektrotechniek bv
Importeur van elektrotechnische componenten

Kenmerken & toepassingen

Kenmerk	Toelichting
Keurmerken	CE, UL, CSA
Normen	IEC-EN60947-1, IEC-EN60947-5-1, UL508, CSA C22-2
Bedrijfstemperatuur	-40° ÷ +70°C
Klimaatbestendigheid	+25°C-97%RH / +45°C-93%RH (IEC-EN60068-2-30)
Slagvastheid	IK04 (IEC-EN62262)
Mechanische levensduur	3.000.000 schakelingen
Schokbestendigheid	30g duur=18ms (EN-IEC 60068-2-27) | 50g duur=11ms (EN-IEC 60068-2-27)
Trillingsbestendigheid	5g f= 2...500Hz (EN-IEC 60068-2-6)
Configuratie contactblokken	Max. 8 blokken (4+4)
Materiaal kap/balg	Siliconenrubber
Materiaal knop/paddenstoel (verlichte uitvoering)	PC polycarbonaat
Materiaal borgring	Zamak (zinklegering)
Paneeldikte	1÷6mm
Aanhaalmoment	2 ÷ 3Nm (17.7 ÷ 26.6 Lb-in)
Beschermingsklasse	Klasse II (IEC-EN61140)
Verlichte uitvoering	Gebruik BA9s-lampen van max. 24mm hoog
Garantie	18 maanden
Gewicht	29 g
Land van herkomst	Italië

Maattekening en/of aansluitschema

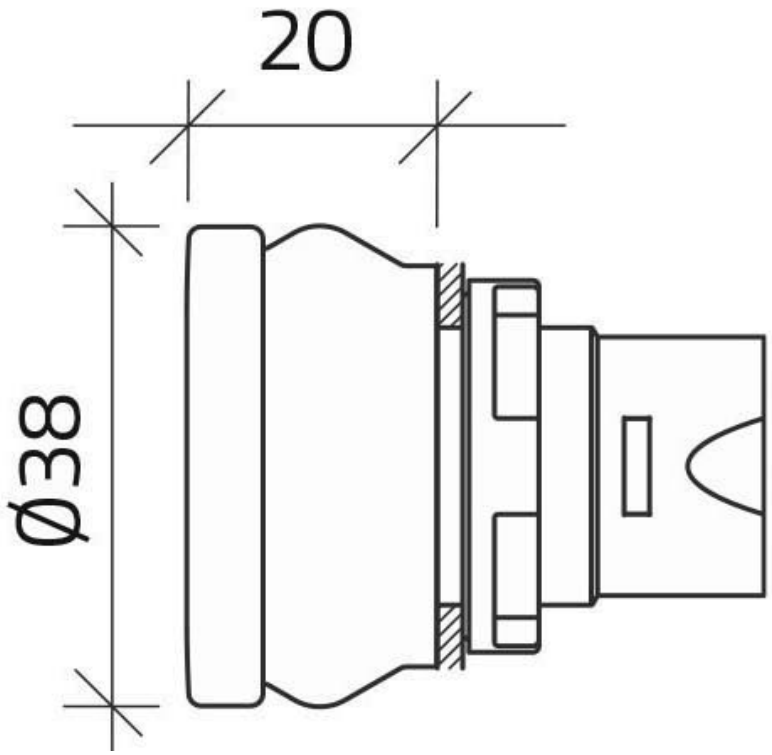

Datasheet 020PFSGR opgesteld door Dijkman Elektrotechniek BV op basis van New Elfin productinformatie. Specificaties kunnen wijzigen; raadpleeg altijd de actuele fabrikantsdocumentatie voor bindende gegevens. © 2026 Dijkman Elektrotechniek BV