Dijkman Nederland Elektrotechniek bv
Importeur van elektrotechnische componenten

## 020PFSGG

# Drukknop | paddenstoel | Ø38mm | rubberen balg | geel

New Elfin | Onverlichte paddenstoeldrukknoppen Ø22



Deze paddenstoeldrukknop van Ø38mm heeft een grote, goed voelbare kop, zodat hij snel en zonder te zoeken bediend kan worden. Een balg schermt het mechanisme af tegen vuil en vocht. Als frontelement wordt de knop aangevuld met contactblokken, tot maximaal 8 stuks.

## Technische specificaties

| Parameter | Waarde |
|---|---|
| Kleur knop | Geel |
| Bouwvorm lens | Rond |
| Diameter kap | 38 mm |
| Gatdiameter | 22,5 mm |
| Beschermingsgraad (IP) | IP67 |
| Terugverend | Ja |
| Materiaal frontring | Kunststof |
| Ontgrendeling | Geen |

*Datasheet 020PFSGG opgesteld door Dijkman Elektrotechniek BV op basis van New Elfin productinformatie. Specificaties kunnen wijzigen; raadpleeg altijd de actuele fabrikantsdocumentatie voor bindende gegevens. © 2026 Dijkman Elektrotechniek BV*

Dijkman Nederland Elektrotechniek bv
Importeur van elektrotechnische componenten

## Kenmerken & toepassingen

| Kenmerk | Toelichting |
|---|---|
| Keurmerken | CE, UL, CSA |
| Normen | IEC-EN60947-1, IEC-EN60947-5-1, UL508, CSA C22-2 |
| Bedrijfstemperatuur | -40° ÷ +70°C |
| Klimaatbestendigheid | +25°C-97%RH / +45°C-93%RH (IEC-EN60068-2-30) |
| Slagvastheid | IK04 (IEC-EN62262) |
| Mechanische levensduur | 3.000.000 schakelingen |
| Schokbestendigheid | 30g duur=18ms (EN-IEC 60068-2-27) \| 50g duur=11ms (EN-IEC 60068-2-27) |
| Trillingsbestendigheid | 5g f= 2...500Hz (EN-IEC 60068-2-6) |
| Configuratie contactblokken | Max. 8 blokken (4+4) |
| Materiaal kap/balg | Siliconenrubber |
| Materiaal knop/paddenstoel (verlichte uitvoering) | PC polycarbonaat |
| Materiaal borgring | Zamak (zinklegering) |
| Paneeldikte | 1÷6mm |
| Aanhaalmoment | 2 ÷ 3Nm (17.7 ÷ 26.6 Lb-in) |
| Beschermingsklasse | Klasse II (IEC-EN61140) |
| Verlichte uitvoering | Gebruik BA9s-lampen van max. 24mm hoog |
| Garantie | 18 maanden |
| Gewicht | 29 g |
| Land van herkomst | Italië |

## Maattekening en/of aansluitschema

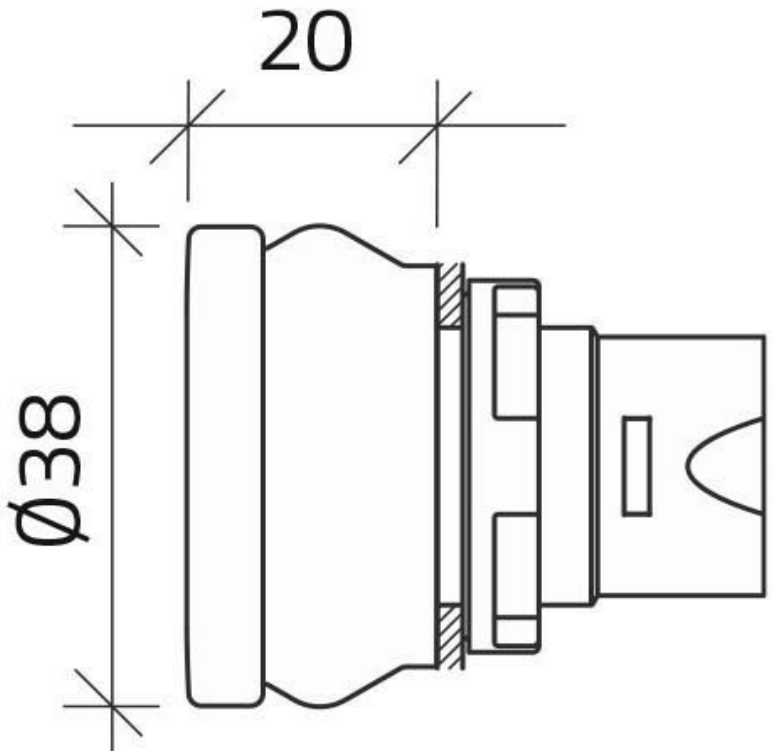


*Datasheet 020PFSGG opgesteld door Dijkman Elektrotechniek BV op basis van New Elfin productinformatie. Specificaties kunnen wijzigen; raadpleeg altijd de actuele fabrikantsdocumentatie voor bindende gegevens. © 2026 Dijkman Elektrotechniek BV*