Dijkman Nederland Elektrotechniek bv
Importeur van elektrotechnische componenten

020PFLSGG

Drukknop | paddenstoel | Ø38mm | verlicht | rubberen balg | geel

New Elfin | Verlichte paddenstoeldrukknoppen Ø22



Deze paddenstoeldrukknop van Ø38mm heeft een grote, goed voelbare kop, zodat hij snel en zonder te zoeken bediend kan worden. Een balg schermt het mechanisme af tegen vuil en vocht. Als frontelement wordt de knop aangevuld met contactblokken, tot maximaal 8 stuks en eventueel een lamphouder.

Technische specificaties

Parameter	Waarde
Kleur knop	Geel
Bouwvorm lens	Rond
Diameter kap	38 mm
Gatdiameter	22,5 mm
Beschermingsgraad (IP)	IP66
Geschikt voor verlichting	Ja
Met verlichting	Ja
Terugverend	Ja
Materiaal frontring	Kunststof
Kleur frontring	Geel
Ontgrendeling	Geen

Datasheet 020PFLSGG opgesteld door Dijkman Elektrotechniek BV op basis van New Elfin productinformatie. Specificaties kunnen wijzigen; raadpleeg altijd de actuele fabrikantsdocumentatie voor bindende gegevens. © 2026 Dijkman Elektrotechniek BV

Dijkman Nederland Elektrotechniek bv
Importeur van elektrotechnische componenten

Kenmerken & toepassingen

Kenmerk	Toelichting
Keurmerken	CE, UL, CSA
Normen	IEC-EN60947-1, IEC-EN60947-5-1, UL508, CSA C22-2 | UNI CEI EN 45545-2, CEI EN 61373
Bedrijfstemperatuur	-40° ÷ +70°C
Klimaatbestendigheid	+25°C-97%RH / +45°C-93%RH (IEC-EN60068-2-30)
Slagvastheid	IK03 (IEC-EN62262)
Mechanische levensduur	3.000.000 schakelingen
Schokbestendigheid	30g duur=18ms (EN-IEC 60068-2-27) | 50g duur=11ms (EN-IEC 60068-2-27)
Trillingsbestendigheid	5g f= 2...500Hz (EN-IEC 60068-2-6)
Configuratie contactblokken	Max. 8 blokken (4+4)
Materiaal knop/paddenstoel (verlichte uitvoering)	PC polycarbonaat
Materiaal borgring	Zamak (zinklegering)
Paneeldikte	1÷6mm
Aanhaalmoment	2 ÷ 3Nm (17.7 ÷ 26.6 Lb-in)
Beschermingsklasse	Klasse II (IEC-EN61140)
Verlichte uitvoering	Gebruik BA9s-lampen van max. 24mm hoog
Garantie	18 maanden
Gewicht	30 g
Land van herkomst	Italië

Maattekening en/of aansluitschema

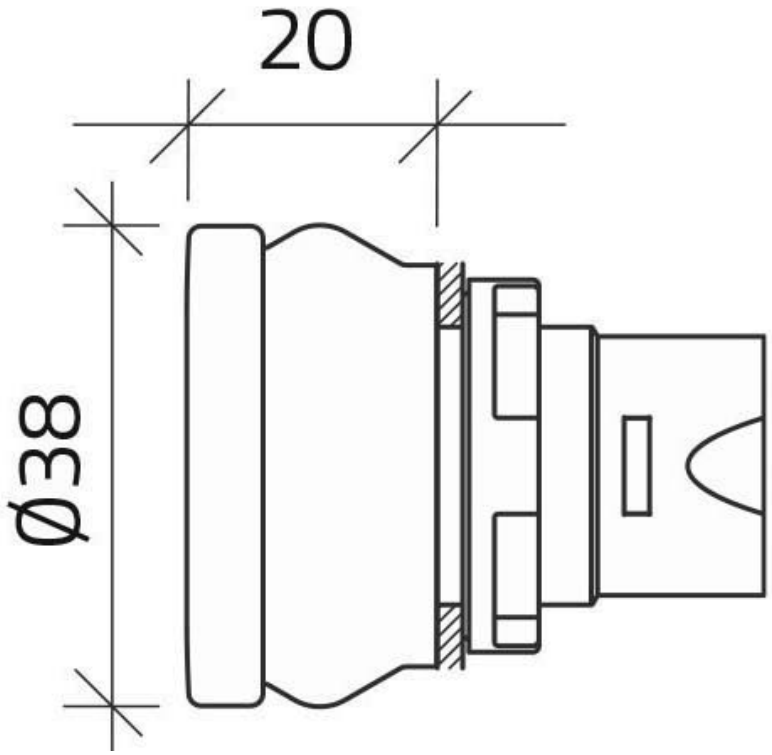

Datasheet 020PFLSGG opgesteld door Dijkman Elektrotechniek BV op basis van New Elfin productinformatie. Specificaties kunnen wijzigen; raadpleeg altijd de actuele fabrikantsdocumentatie voor bindende gegevens. © 2026 Dijkman Elektrotechniek BV