Dijkman Nederland Elektrotechniek bv
Importeur van elektrotechnische componenten

020P2LRV

Drukknop | dubbel | verlicht | rood-groen

New Elfin | Verlichte dubbele drukknoppen Ø22



Deze dubbele drukknop wordt ingebouwd in een frontopening van Ø22mm en combineert twee commando's, bijvoorbeeld in en uit, op één inbouwplaats. Met verlichting geeft de knop tegelijk de status van de geschakelde functie weer. Als frontelement wordt de knop aangevuld met contactblokken, tot maximaal 8 stuks en eventueel een lamphouder.

Technische specificaties

Parameter	Waarde
Kleur knop	Rood
Aantal bedieningsstanden	1
Bouwvorm lens	Rond
Gatdiameter	22,5 mm
Geschikt voor verlichting	Ja
Met opschrift	Ja
Terugverend	Ja
Materiaal frontring	Kunststof
Beschermingsgraad (IP) frontzijde	IP66

Datasheet 020P2LRV opgesteld door Dijkman Elektrotechniek BV op basis van New Elfin productinformatie. Specificaties kunnen wijzigen; raadpleeg altijd de actuele fabrikantsdocumentatie voor bindende gegevens. © 2026 Dijkman Elektrotechniek BV

Dijkman Nederland Elektrotechniek bv
Importeur van elektrotechnische componenten

Kenmerken & toepassingen

Kenmerk	Toelichting
Keurmerken	CE, UL, CSA
Normen	IEC-EN60947-1, IEC-EN60947-5-1, UL508, CSA C22-2 | UNI CEI EN 45545-2, CEI EN 61373
Bedrijfstemperatuur	-40° ÷ +70°C
Klimaatbestendigheid	+25°C-97%RH / +45°C-93%RH (IEC-EN60068-2-30)
Slagvastheid	IK03 (IEC-EN62262)
Mechanische levensduur	3.000.000 schakelingen
Schokbestendigheid	30g duur=18ms (EN-IEC 60068-2-27) | 50g duur=11ms (EN-IEC 60068-2-27)
Trillingsbestendigheid	5g f= 2...500Hz (EN-IEC 60068-2-6)
Configuratie contactblokken	Max. 8 blokken (4+4)
Materiaal knop/paddenstoel (verlichte uitvoering)	PC polycarbonaat
Materiaal borgring	Zamak (zinklegering)
Paneeldikte	1÷6mm
Aanhaalmoment	2 ÷ 3Nm (17.7 ÷ 26.6 Lb-in)
Beschermingsklasse	Klasse II (IEC-EN61140)
Verlichte uitvoering	Gebruik BA9s-lampen van max. 24mm hoog
Garantie	18 maanden
Gewicht	25 g
Land van herkomst	Italië

Maattekening en/of aansluitschema

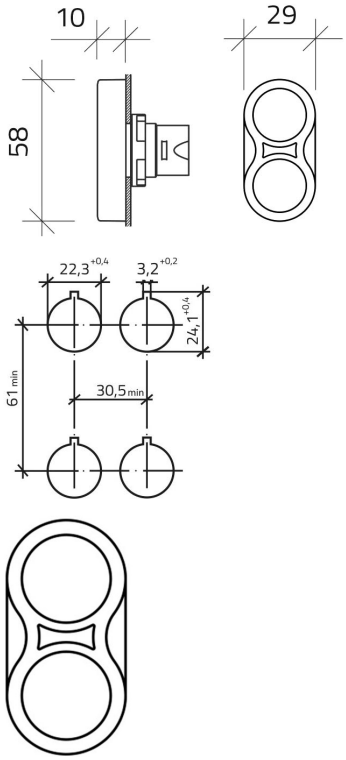

Datasheet 020P2LRV opgesteld door Dijkman Elektrotechniek BV op basis van New Elfin productinformatie. Specificaties kunnen wijzigen; raadpleeg altijd de actuele fabrikantsdocumentatie voor bindende gegevens. © 2026 Dijkman Elektrotechniek BV