Dijkman Nederland Elektrotechniek bv
Importeur van elektrotechnische componenten

020LMG

Signaallamp | frontelement | monoblok | BA9s | directe voeding | geel

New Elfin | Signaallampen Ø22



Deze signaallamp in monoblokuitvoering wordt ingebouwd in een frontopening van Ø22mm en geeft met een gele lens de toestand van een machine of installatie op het bedienpaneel weer. Lamphouder en front vormen één geheel, wat de montage eenvoudig en compact houdt. De lamp wordt direct op de stuurspanning aangesloten, zonder transformator of voorschakelweerstand. De lamp zelf wordt apart besteld, zodat spanning en lichtkleur per toepassing gekozen kunnen worden.

Technische specificaties

Parameter	Waarde
Geschikt voor aantal signaallampen	1
Kleur lens	Geel
Bouwvorm lens	Rond
Gatdiameter	22,5 mm
Materiaal frontring	Kunststof
Beschermingsgraad (IP) frontzijde	IP66

Datasheet 020LMG opgesteld door Dijkman Elektrotechniek BV op basis van New Elfin productinformatie. Specificaties kunnen wijzigen; raadpleeg altijd de actuele fabrikantsdocumentatie voor bindende gegevens. © 2026 Dijkman Elektrotechniek BV

Dijkman Nederland Elektrotechniek bv
Importeur van elektrotechnische componenten

Kenmerken & toepassingen

Kenmerk	Toelichting
Keurmerken	CE, UL, CSA
Normen	IEC-EN60947-1, IEC-EN60947-5-1, UL508, CSA C22-2 | UNI CEI EN 45545-2, CEI EN 61373
Bedrijfstemperatuur	-40° ÷ +70°C
Klimaatbestendigheid	+25°C-97%RH / +45°C-93%RH (IEC-EN60068-2-30)
Slagvastheid	IK03 (IEC-EN62262)
Schokbestendigheid	30g duur=18ms (EN-IEC 60068-2-27) | 50g duur=11ms (EN-IEC 60068-2-27)
Trillingsbestendigheid	5g f= 2...500Hz (EN-IEC 60068-2-6)
Materiaal lens	PC polycarbonaat
Materiaal borgring	PA polyamide
Paneeldikte	1÷6mm
Aansluitschroef	Aanhaalmoment 0.8÷1 Nm (IEC-EN60947-1)
Kopvorm aansluitschroef	Gecombineerd: kruiskop PH2 of sleuf Ø5mm max
Materiaal aansluitschroef	Verzinkt staal
Aanhaalmoment	1 ÷ 2,5Nm (8.8÷22.1 Lb-in)
Type lamp	Ba9S 400V - 2W max (niet inbegrepen)
Nominale isolatiespanning	Ui 690V - Uimp 4KV (IEC-EN60947-1)
Beschermingsklasse	Klasse II (IEC-EN61140)
Garantie	18 maanden
Gewicht	18 g
Land van herkomst	Italië

Maattekening en/of aansluitschema

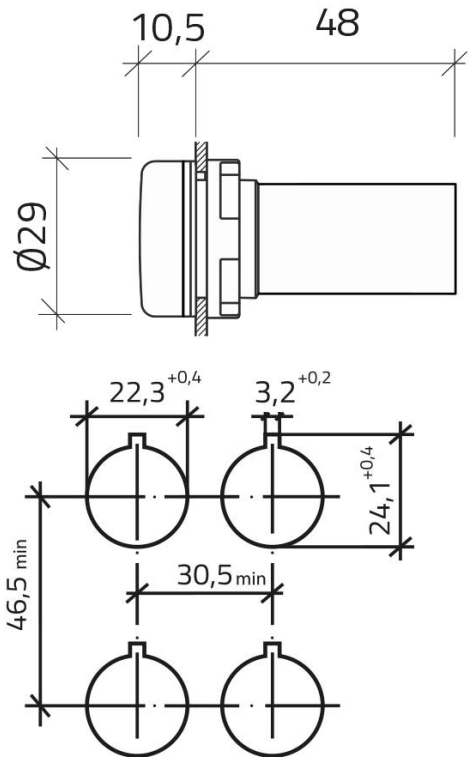

Datasheet 020LMG opgesteld door Dijkman Elektrotechniek BV op basis van New Elfin productinformatie. Specificaties kunnen wijzigen; raadpleeg altijd de actuele fabrikantsdocumentatie voor bindende gegevens. © 2026 Dijkman Elektrotechniek BV