Dijkman Nederland Elektrotechniek bv
Importeur van elektrotechnische componenten

020E01

# Contactblok | 1NC

New Elfin | Contactblokken Ø22



Dit contactblok (1NC) wordt achter op een bedieningselement gemonteerd met inbouwmaat Ø22mm en bepaalt welke stroomkringen worden geschakeld als het element wordt bediend. Door contactblokken te combineren worden het aantal en type contacten afgestemd op de besturing.

## Technische specificaties

| Parameter | Waarde |
|---|---|
| Aantal NO-contacten | 0 |
| Aantal NC-contacten | 1 |
| Aansluitwijze | Schroefaansluiting |

*Datasheet 020E01 opgesteld door Dijkman Elektrotechniek BV op basis van New Elfin productinformatie. Specificaties kunnen wijzigen; raadpleeg altijd de actuele fabrikantsdocumentatie voor bindende gegevens. © 2026 Dijkman Elektrotechniek BV*

Dijkman Nederland Elektrotechniek bv
Importeur van elektrotechnische componenten

## Kenmerken & toepassingen

| Kenmerk | Toelichting |
|---|---|
| Kleur | Rood |
| Keurmerken | CE, UL, CSA |
| Normen | IEC-EN60947-1, IEC-EN60947-5-1, UL508, CSA C22-2 \| UNI CEI EN 45545-2, CEI EN 61373 |
| Bedrijfstemperatuur | -40° ÷ +70°C |
| Klimaatbestendigheid | +25°C-97%RH / +45°C-93%RH (IEC-EN60068-2-30) |
| Beschermingsgraad | IP20 |
| Mechanische levensduur | 5.000.000 schakelingen |
| Schokbestendigheid | 30g duur=18ms (EN-IEC 60068-2-27) \| 50g duur=11ms (EN-IEC 60068-2-27) |
| Trillingsbestendigheid | 5g f= 2...500Hz (EN-IEC 60068-2-6) |
| Vervuilingsgraad | 3 |
| Materiaal behuizing | PA polyamide |
| Aansluitschroef | Aanhaalmoment 0.8÷1 Nm (IEC-EN60947-1) |
| Kopvorm aansluitschroef | Gecombineerd: kruiskop PH2 of sleuf Ø5mm max |
| Materiaal aansluitschroef | Verzinkt staal |
| Aansluitcapaciteit | Min 1x0.5mm2 (20AWG) - max 2x2.5mm2 (14AWG) |
| Kabelschoenen | Vorkkabelschoen voor schroef M3.5 / W=6.4mm |
| Contactmateriaal | Ag 1000/1000 |
| Contactbeweging | Sleepcontact |
| Contacten | Zelfreinigend door wrijvende contacten |
| Schakelweg NC-contact | 1.0mm NC schakelt - 5mm totaal |
| Schakelweg NC-contact (laat openend) | 2.5mm NC (laat) schakelt - 5mm totaal |
| NC-contacten (alle uitvoeringen) | Gedwongen opening (IEC-EN60947-5-1 ann.K) \| minimale kracht voor positive opening: 1.5N \| Total travel including overtravel: 5mm |
| NC-contacten | Minimale gedwongen openingsweg: 1mm |
| NC-contacten (laat openend) | Minimale gedwongen openingsweg: 1.9mm |
| Bedieningskracht | 2N |
| Nominale isolatiespanning | Ui 690V - Uimp 4KV (IEC-EN60947-1) |
| Thermische stroom | Ith 10A (IEC-EN60947-1) |
| Voorwaardelijke kortsluitstroom | 1000A (IEC-EN60947-1) |
| Kortsluitbeveiliging | 10A patroonzekering gG 10x38mm (IEC-EN60947-5-1) |
| Elektrische gegevens | AC15-DC13 (IEC-EN60947-5-1) - A600-P300 (UL 508) |
| Elektrische betrouwbaarheid | <10exp(-8)5mA in schone omgeving IEC-EN60947-5-4 |
| Schakelvermogen AC | AC 24V-10A, 120V-6A, 240V-3A, 600V-1.2A |
| Schakelvermogen DC | DC 24V-5A, 120V-1.1A, 240V-0.55A |
| Garantie | 18 maanden |
| Gewicht | 11,1 g |
| Land van herkomst | Italië |

*Datasheet 020E01 opgesteld door Dijkman Elektrotechniek BV op basis van New Elfin productinformatie. Specificaties kunnen wijzigen; raadpleeg altijd de actuele fabrikantsdocumentatie voor bindende gegevens. © 2026 Dijkman Elektrotechniek BV*

Dijkman Nederland
Elektrotechniek bv
Importeur van elektrotechnische componenten

## Maattekening en/of aansluitschema

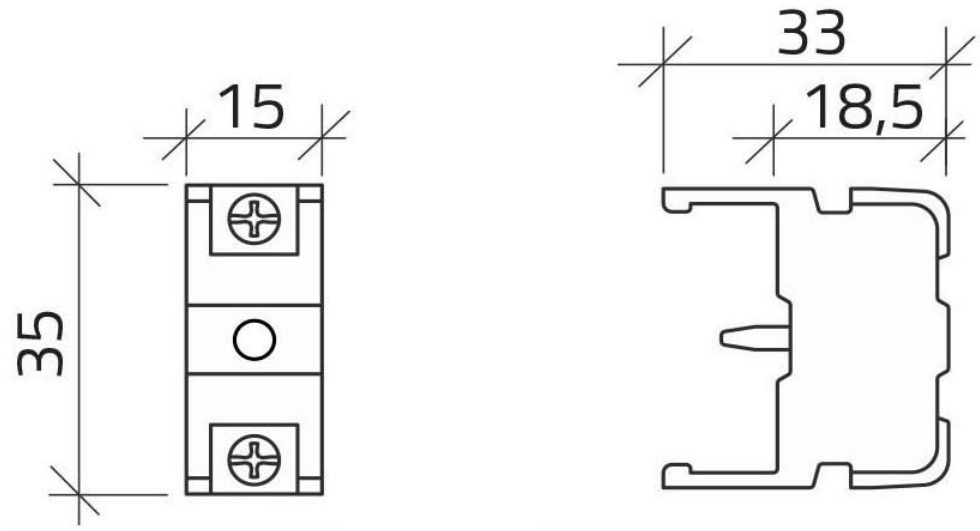





*Datasheet 020E01 opgesteld door Dijkman Elektrotechniek BV op basis van New Elfin productinformatie. Specificaties kunnen wijzigen; raadpleeg altijd de actuele fabrikantsdocumentatie voor bindende gegevens. © 2026 Dijkman Elektrotechniek BV*