Dijkman Nederland Elektrotechniek bv
Importeur van elektrotechnische componenten

016GP28

Reductiering | voor activeringsdrukknop 3 standen

New Elfin | Accessoires voor activeringsdrukknoppen

Deze reductiering is bestemd voor activeringsdrukknop 3 standen.



Technische specificaties

Parameter	Waarde
Type mechanisch accessoire/onderdeel	Verloopring
Accessoire	Ja

Kenmerken & toepassingen

Kenmerk	Toelichting
Kleur	Zwart
Gewicht	12,8 g
Land van herkomst	Italië

Datasheet 016GP28 opgesteld door Dijkman Elektrotechniek BV op basis van New Elfin productinformatie. Specificaties kunnen wijzigen; raadpleeg altijd de actuele fabrikantsdocumentatie voor bindende gegevens. © 2026 Dijkman Elektrotechniek BV

Dijkman Nederland
Elektrotechniek bv
Importeur van elektrotechnische componenten

Maattekening en/of aansluitschema

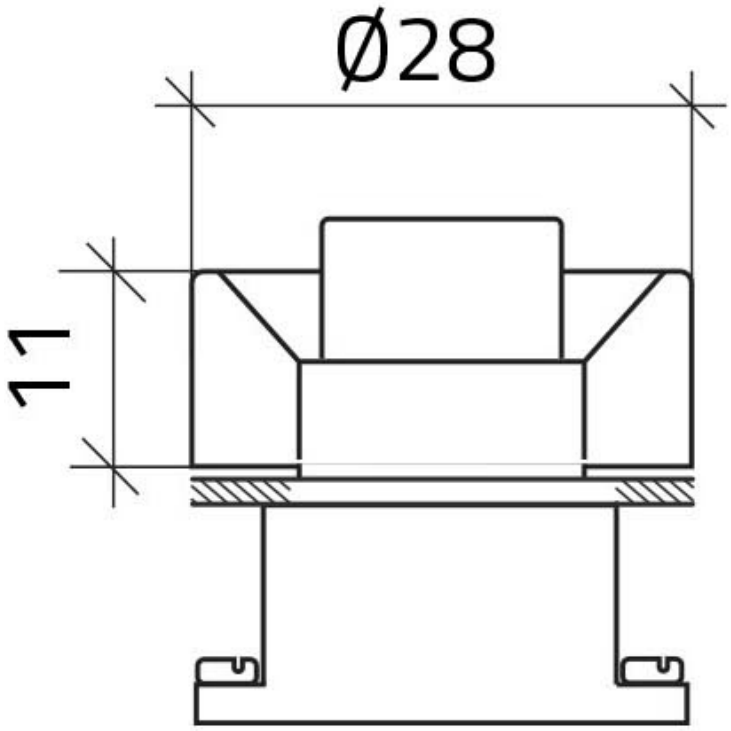

Datasheet 016GP28 opgesteld door Dijkman Elektrotechniek BV op basis van New Elfin productinformatie. Specificaties kunnen wijzigen; raadpleeg altijd de actuele fabrikantsdocumentatie voor bindende gegevens. © 2026 Dijkman Elektrotechniek BV