Dijkman Nederland Elektrotechniek bv
Importeur van elektrotechnische componenten

016E11F
Contactblok | 1NO+1NC | voor activeringsdrukknop

New Elfin | Accessoires voor activeringsdrukknoppen

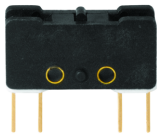

Dit contactblok (1NO+1NC) wordt achter op een bedieningselement gemonteerd met inbouwmaat Ø16mm en bepaalt welke stroomkringen worden geschakeld als het element wordt bediend. Door contactblokken te combineren worden het aantal en type contacten afgestemd op de besturing.

Technische specificaties

Parameter	Waarde
Aantal NO-contacten	1
Aantal NC-contacten	1
Bedrijfsstroom Ie bij AC-15, 230 V	3 A
Aansluitwijze	Vlakstekker (Faston)
Model	Opklikbaar
Lampvoet	Geen

Kenmerken & toepassingen

Kenmerk	Toelichting
Kleur	Zwart
Gewicht	1,3 g
Land van herkomst	Frankrijk

Datasheet 016E11F opgesteld door Dijkman Elektrotechniek BV op basis van New Elfin productinformatie. Specificaties kunnen wijzigen; raadpleeg altijd de actuele fabrikantsdocumentatie voor bindende gegevens. © 2026 Dijkman Elektrotechniek BV

Dijkman Nederland
Elektrotechniek bv
Importeur van elektrotechnische componenten

Maattekening en/of aansluitschema

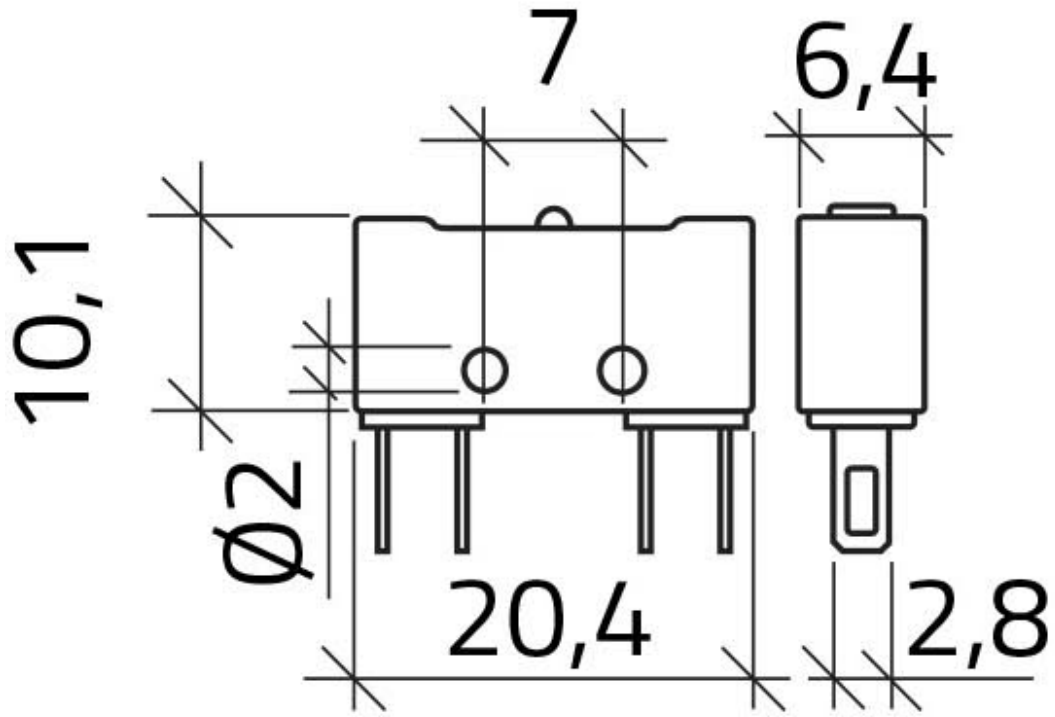

Datasheet 016E11F opgesteld door Dijkman Elektrotechniek BV op basis van New Elfin productinformatie. Specificaties kunnen wijzigen; raadpleeg altijd de actuele fabrikantsdocumentatie voor bindende gegevens. © 2026 Dijkman Elektrotechniek BV