Dijkman Nederland Elektrotechniek bv
Importeur van elektrotechnische componenten

010BA9SLLR110

Lamp | BA9s | LED | 110-130V AC | 0,8W | rood | knipperend

New Elfin | BA9S LED-lampen knipperend



Deze LED-lamp met BA9s-voet voor 110-130 V AC is de lichtbron voor signaallampen en verlichte bedieningselementen met een lamphouder van dit type. Ten opzichte van een gloeilamp gebruikt een LED-lamp minder vermogen en gaat hij langer mee, waardoor er minder vaak vervangen hoeft te worden. De rode lichtkleur sluit aan op een lens in dezelfde kleur, wat een verzadigde signaalkleur geeft. De lamp knippert zelf, zodat een signaal zonder extra knipperrelais de aandacht trekt. De opgegeven levensduur is 50.000 uur.

Technische specificaties

Parameter	Waarde
Lampvermogen	0,8 W
Lampspanning	110 - 130 V
Lampvoet	BA9s
Technologie	LED
Kleur	Rood
Diameter	9,9 mm
Totale lengte	28,1 mm
Nominale stroom	7 mA
Gemiddelde nominale levensduur	50000 uur

Kenmerken & toepassingen

Kenmerk	Toelichting
Keurmerken	CE
Normen	IEC-EN62471
Bedrijfstemperatuur	-25° ÷ +70°C
Garantie	18 maanden
Signaleringstype	Knipperend
Spanningstolerantie	Vn +10% / -20%
EMC-normen	EN55015, EN61000-3-2, EN61000-3-3, EN61547
Gewicht	2 g
Land van herkomst	Italië

Datasheet 010BA9SLLR110 opgesteld door Dijkman Elektrotechniek BV op basis van New Elfin productinformatie. Specificaties kunnen wijzigen; raadpleeg altijd de actuele fabrikantsdocumentatie voor bindende gegevens. © 2026 Dijkman Elektrotechniek BV

Dijkman Nederland
Elektrotechniek bv
Importeur van elektrotechnische componenten

Maattekening en/of aansluitschema

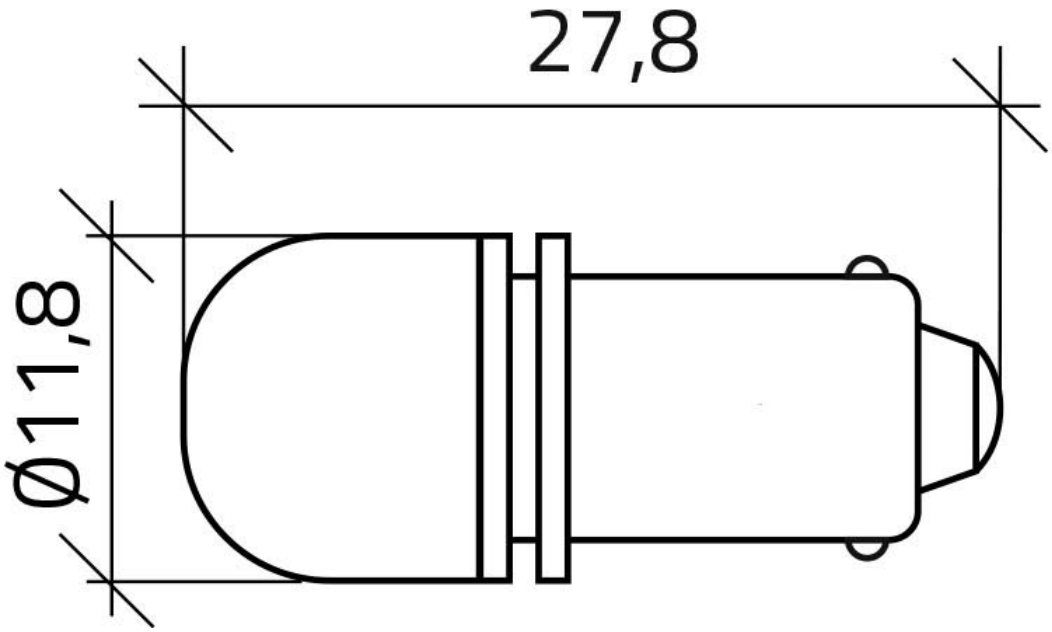

Datasheet 010BA9SLLR110 opgesteld door Dijkman Elektrotechniek BV op basis van New Elfin productinformatie. Specificaties kunnen wijzigen; raadpleeg altijd de actuele fabrikantsdocumentatie voor bindende gegevens. © 2026 Dijkman Elektrotechniek BV