Dijkman Nederland Elektrotechniek bv
Importeur van elektrotechnische componenten

## 010BA9SLG48

# Lamp | BA9s | LED | 48V AC/DC | 0,3W | geel

New Elfin | BA9S LED-lampen continu



Deze LED-lamp met BA9s-voet voor 48 V AC/DC is de lichtbron voor signaallampen en verlichte bedieningselementen met een lamphouder van dit type. Ten opzichte van een gloeilamp gebruikt een LED-lamp minder vermogen en gaat hij langer mee, waardoor er minder vaak vervangen hoeft te worden. De gele lichtkleur sluit aan op een lens in dezelfde kleur, wat een verzadigde signaalkleur geeft. De opgegeven levensduur is 50.000 uur.

## Technische specificaties

| Parameter | Waarde |
|---|---|
| Lampvermogen | 0,3 W |
| Lampspanning | 48 V |
| Lampvoet | BA9s |
| Technologie | LED |
| Kleur | Geel |
| Diameter | 10 mm |
| Totale lengte | 20 mm |
| Nominale stroom | 5,5 mA |
| Gemiddelde nominale levensduur | 50000 uur |

## Kenmerken & toepassingen

| Kenmerk | Toelichting |
|---|---|
| Keurmerken | CE |
| Normen | IEC-EN62471 |
| Bedrijfstemperatuur | -25° ÷ +70°C |
| Garantie | 18 maanden |
| Signaleringstype | Continu |
| Spanningstolerantie | Vn +10% / -20% |
| EMC-normen | EN55015, EN61000-3-2, EN61000-3-3, EN61547 |
| Gewicht | 2 g |
| Land van herkomst | China |

*Datasheet 010BA9SLG48 opgesteld door Dijkman Elektrotechniek BV op basis van New Elfin productinformatie. Specificaties kunnen wijzigen; raadpleeg altijd de actuele fabrikantsdocumentatie voor bindende gegevens. © 2026 Dijkman Elektrotechniek BV*

Dijkman Nederland
Elektrotechniek bv
Importeur van elektrotechnische componenten

## Maattekening en/of aansluitschema

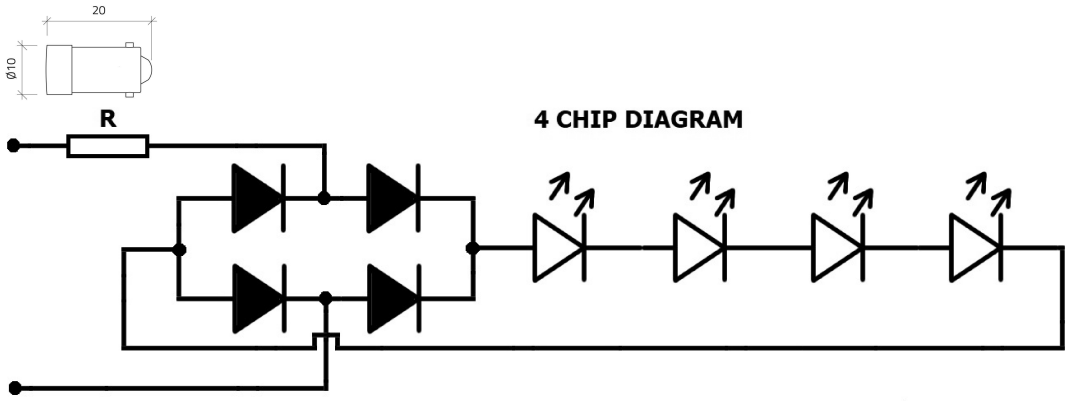


*Datasheet 010BA9SLG48 opgesteld door Dijkman Elektrotechniek BV op basis van New Elfin productinformatie. Specificaties kunnen wijzigen; raadpleeg altijd de actuele fabrikantsdocumentatie voor bindende gegevens. © 2026 Dijkman Elektrotechniek BV*