Dijkman Nederland Elektrotechniek bv
Importeur van elektrotechnische componenten

010BA9ALB24

Lamp | BA9s | LED | 24V AC/DC | 0,4W | wit | Ø15x46mm

New Elfin | BA9S LED-lampen continu



Deze LED-lamp met BA9s-voet voor 24 V AC/DC is de lichtbron voor signaallampen en verlichte bedieningselementen met een lamphouder van dit type. Ten opzichte van een gloeilamp gebruikt een LED-lamp minder vermogen en gaat hij langer mee, waardoor er minder vaak vervangen hoeft te worden. De opgegeven levensduur is 50.000 uur.

Technische specificaties

Parameter	Waarde
Lampvermogen	0,4 W
Lampspanning	24 V
Lampvoet	BA9s
Technologie	LED
Kleur	Wit
Diameter	15 mm
Totale lengte	45,7 mm
Nominale stroom	7,5 mA
Gemiddelde nominale levensduur	50000 uur

Kenmerken & toepassingen

Kenmerk	Toelichting
Keurmerken	CE
Normen	IEC-EN62471
Bedrijfstemperatuur	-25° ÷ +70°C
Garantie	18 maanden
Signaleringstype	Continu
Spanningstolerantie	Vn +10% / -20%
EMC-normen	EN55015, EN61000-3-2, EN61000-3-3, EN61547
Gewicht	4 g
Land van herkomst	Zuid-Korea

Datasheet 010BA9ALB24 opgesteld door Dijkman Elektrotechniek BV op basis van New Elfin productinformatie. Specificaties kunnen wijzigen; raadpleeg altijd de actuele fabrikantsdocumentatie voor bindende gegevens. © 2026 Dijkman Elektrotechniek BV

Dijkman Nederland
Elektrotechniek bv
Importeur van elektrotechnische componenten

Maattekening en/of aansluitschema

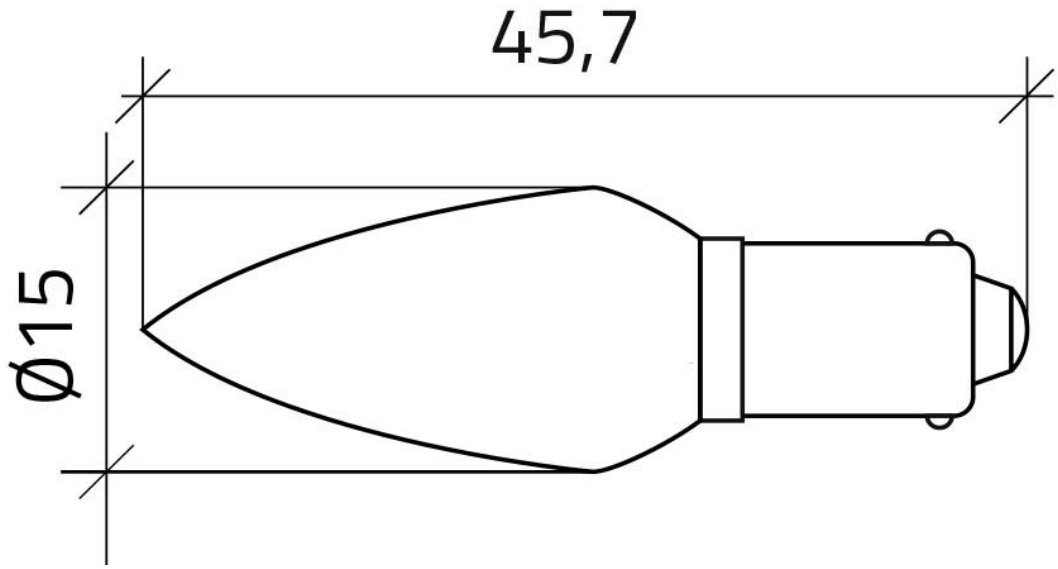

Datasheet 010BA9ALB24 opgesteld door Dijkman Elektrotechniek BV op basis van New Elfin productinformatie. Specificaties kunnen wijzigen; raadpleeg altijd de actuele fabrikantsdocumentatie voor bindende gegevens. © 2026 Dijkman Elektrotechniek BV